PRODUCED BY AN AUTODESK EDUCATIONAL PRODUCT

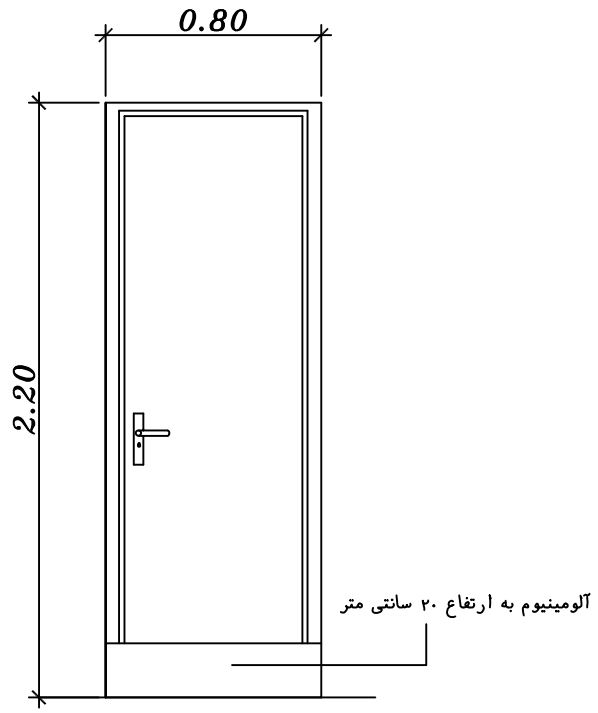

W. DOOR TYPE 2

NUMBER=2 SCALE 1:25

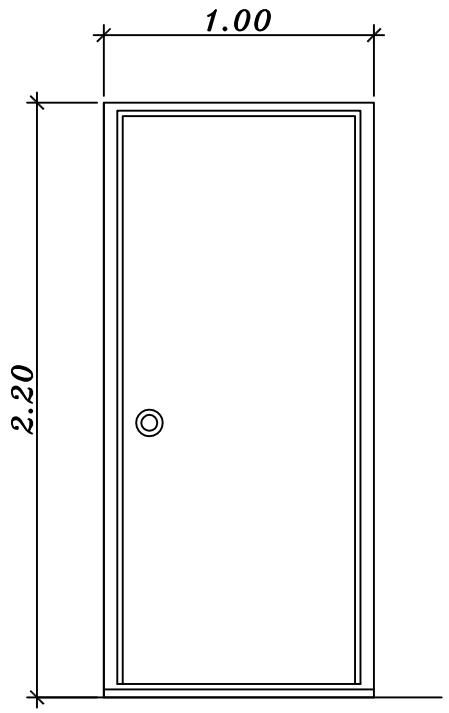

W. DOOR TYPE 1

NUMBER=2 SCALE 1:25

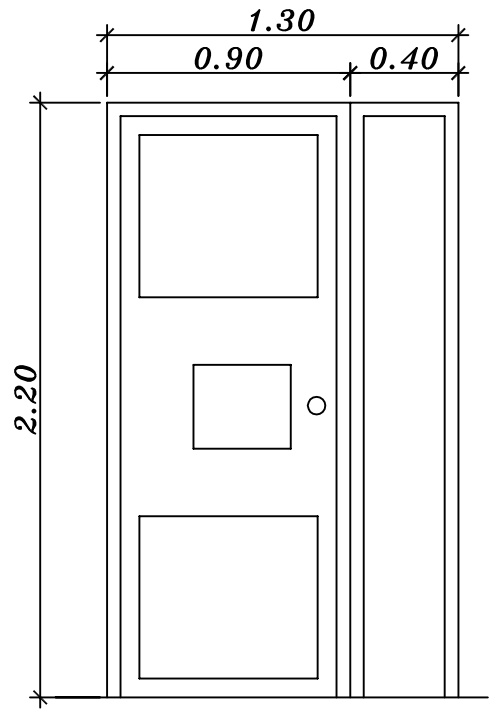

M. DOOR TYPE 2

NUMBER=1 SCALE 1:25

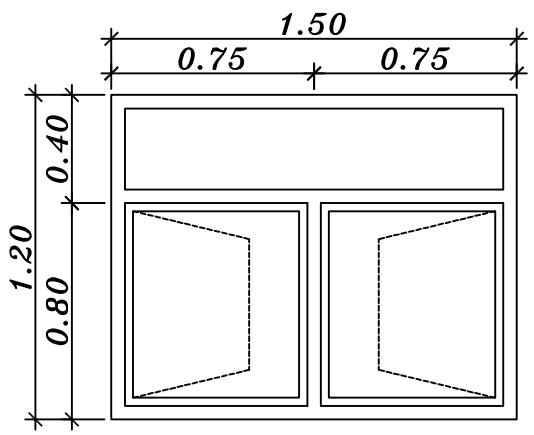

UPVC .WINDOW TYPE 1

NUMBER=4 SCALE 1:25

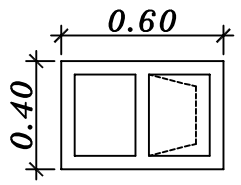

UPVC .WINDOW TYPE 2

NUMBER=1 SCALE 1:25

جـــــدول نازک کـــاری

شماره فضا	شرح فضا	کف	قرنیز	ازاره	دیوار		سقف		سقف کاذب	ملاحظات
					نوع مصالح	رنگ	نوع مصالح	رنگ		
1	پلکـــــان ورودی	سنگ تراورتن سفید ۴ سانتی	ـــــ	ـــــ	ـــــ	ـــــ	طبق جزئیات سازه	ـــــ	ـــــ	
2	هـــال ســـرایـــداری	موزائیک ایرانی ۳۰×۳۰ +موکت ایرانی	۱۰ سانت سرامیک درجه یک ایرانی	ـــــ	اندود گچ و خاک + اندود دو گچه پرداختی + رنگ روغنی مات	با هماهنگی دفتر فنـــی	گچ و خاک+اندود دو گچه سفید+رنگ پلاستیک	ـــــ	رابیتس	
3	اتاق عواب ســـرایـــداری	موزائیک ایرانی ۳۰×۳۰ +موکت ایرانی	۱۰ سانت سرامیک درجه یک ایرانی	ـــــ	اندود گچ و خاک + اندود دو گچه پرداختی + رنگ روغنی مات	با هماهنگی دفتر فنـــی	گچ و خاک+اندود دو گچه سفید+رنگ پلاستیک	ـــــ	ـــــ	
4	سرویس و حمام ســرایـــداری	سرامیک درجه یک ایرانی ۲۰×۲۰	ـــــ	ـــــ	کاشی درجه یک ایرانی درابعاد ۲۵×۴۰ و به رنگ مورد تایید دفتر فنی تا ارتفاع ۲/۲۰	با هماهنگی دفتر فنـــی	اندود ماسه سیمان به ضخامت ۲ سانت +سیمان سفید تخته ماله	ـــــ	ـــــ	
5	آشپزخـــانه ســـرایـــداری	سرامیک درجه یک ایرانی ۳۰×۳۰	ـــــ	ـــــ	کاشی درجه یک ایرانی درابعاد ۲۵×۴۰ و مورد تایید دفتر فنی تا ارتفاع ۲/۲۰	با هماهنگی دفتر فنـــی	گچ و خاک+اندود دو گچه سفید+رنگ پلاستیک	ـــــ	ـــــ	

* کلیه دیوارها با بلوک سفالی اجرا گردند.

وزارت آموزش‌وپرورش
MINISTRY OF EDUCATION AND TRAINING I.R.IRAN

سازمان نوسازی،توسعه وتجهیز مدارس کشور
RENOVATION ,DEVELOPMENT AND EQUIPMENT SCHOOLS ORGANIZATION

اداره کل نوسازی مدارس استان تهران
GENERAL DIRECTORY OF TEHRAN PROVINCE

N

راهنمـــای نقشـــه

توجه:

۱- باتوجه به شرایط سایت قبل از اجرا با شهرداری‌منطقه هماهنگی لازم صورت‌پذیرد و تایید آن اخذ گردد.
۲-از قطع‌درختان حتی الامکان اجتناب گردد و در صورت تلاقی با بنا - جا به جا و یا در محل مناسبی از سایت جایگزین گردد.
۳-رعایت درز انقطاع با بناهای همجوار الزامیست.
۴-مسئولیت هر گونه مغایرت در متراژ اعلام شده توسط آموزش و پرورش محترم منطقه باسند مالکیت‌ونیز وجود معارض در رابطه‌با زمین موردنظر به عهده آموزش و پرورش محترم منطقه‌خواهد بود.
۵-سرایداری و سرویس‌بهداشتی نباید به‌سمت خیابان وپلاک مجاور پنجره داشته‌باشد.
۶- کلیه نقشه ها قبل ازاجرابایدتوسط ناظرنوسازی وپیمانکاربه دقت مطالعه شودودرصورت عدم هماهنگی به‌دفترفنی منعکس گردد.
۷-درصورت کمبودجزئیات ومشخصات فنی به نشریات سازمان مدیریت وبرنامه ریزی کشورمراجعه شود.
۸-کلیه حقوق مادی ومعنوی این نقشه‌ها متعلق‌به‌سازمان نوسازی مدارس‌کشورمی باشد وهرگونه‌کپی،تکثیرو تغییربدون مجوزرسمی از سازمان پیگردقانونی دارد.

REV.	تغییر:	Dis.	شرح:	Con.	کنترل:	DATE	تاریخ:	Appr.	تصویب:	DATE	تاریخ:
										Sign	امضاء
2											
1											

عنوان پروژه:
سرایداری۴۵متری
PROJECT TITLE:

عنوان نقشه :
DRAWING TITLE: تیپ بندی در و پنجره و جـــدول نازک کـــاری

PROJECT MANAGER CODE: کدمدیرپروژه:
DESIGNED BY: P.POR SALEH طراح: پ.کپورصالح-ا.خرمی مقیاس: ۱:۱۰۰
ASSISTANTS BY: M.PEYKAR همکاران طرح: م ۰ پیکار SC: 1:100
DRAW BY: ترسیم: م ۰ پیکار-سرزگر واحدمتریک
CHECKED BY: E.KHORAMI کنترل: ا.خرمی UNIT: SI
APPROVED BY: M.HAERI تصویب: م.حائری
SIGNATURE: امضاء:
DATE: 88-06-06 تاریخ تحویل به آرشیو: تاریخ:
PROJECT. NO: 800 شماره پروژه: تعدادکل نقشه‌ها:
ARRANGE NO: شماره ردیف: TOTAL SHEET:
DWG.NO: A001 شماره نقشه: شماره CD :
FIELD: رشته: معماری CD. NO :

امضاءطراح:	امضاءمسئول‌گروه:	مهر دفتر:
SIGN DESIGNER:	SIGN GROUP RESPONSIBLE:	OFFICE STAMP:

PRODUCED BY AN AUTODESK EDUCATIONAL PRODUCT

PRODUCED BY AN AUTODESK EDUCATIONAL PRODUCT